РАЗМЕР ПОМЕЩЕНИЯ
max 40m2

ФОРМ-ФАКТОР АС
ON-WALL

EXTRA DISCONT
- 4%

CVGAUDIO
RESET

ГОТОВЫЕ КОМПЛЕКТЫ ЗВУКОВОГО ОБОРУДОВАНИЯ И КОММУТАЦИИ ДЛЯ СИСТЕМ ТРАНСЛЯЦИИ ФОНОВОЙ МУЗЫКИ НА ОБЪЕКТАХ МАЛОГО БИЗНЕСА

RETAIL I HORECA I BEAUTY I WORKSPACE

CVGAUDIO RESET W40W

CA20550004401

RESET W40W

21219руб

БЕЛЫЙ

D-CLASS AMP 2x25W/4ohm

STEREO

MP3/FLAC PLAYER

FM TUNER

BLUETOOTH

CVGAUDIO RESET

* Заявленная стоимость актуальна только при приобретении полного комплекта оборудования включая коммутацию
** При замене акустических систем и/или кабеля на другие, но более дорогие модели дополнительная скидка 4% сохраняется

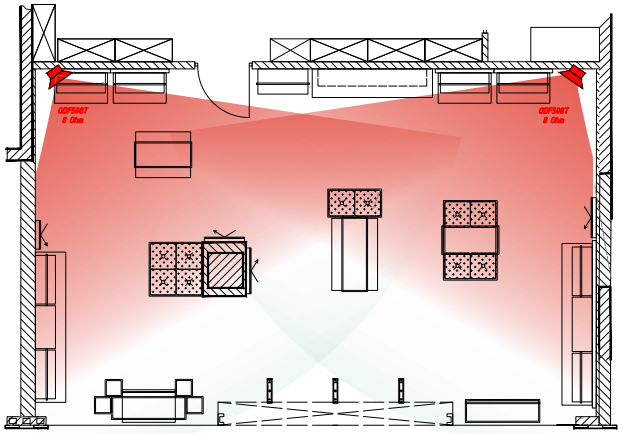

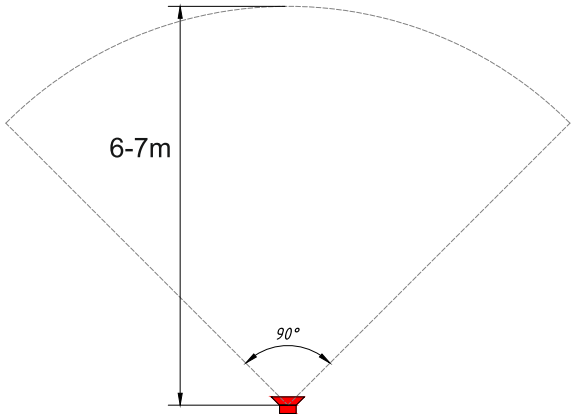

CVGAUDIO RESET W40W - комплект звукового оборудования и коммутации для создания бюджетной, но в большинстве случаев качественно и функционально достаточной системы трансляции фоновой музыки. Площадь покрытия до 40m2. Тип акустики - корпусная, настенная. Миниатюрный усилитель D-класса с встроенным плеером (mp3-flac/USB-SDcard, FM tuner, Bluetooth) и линейным входом для внешних источников сигнала. Возможна установка на стену (отверстия для крепления предусмотрены), на стол или в рековую стойку (кронштейны для установки в комплекте - 2U).

ОБЛАСТЬ ПРИМЕНЕНИЯ:
- небольшие кафе и рестораны, фаст-фуд, столовые, буфеты
- небольшие магазины, бутики, пункты выдачи товара, шоурумы, аптеки, рыночные павильоны
- парикмахерские, салоны красоты, массажные салоны, spa кабинеты, врачебные кабинеты
- офисы, отделения банков, учебные классы, детские комнаты

СОСТАВ КОМПЛЕКТА:
- CVGAUDIO R-25, миниатюрный настенный микшер-усилитель с встроенным источником сигнала - 1штука
- CVGAUDIO ODF508TW, двухполосная корпусная акустическая система 30W/8ohm - 2штуки (использование строго в low-impedance / низкоомном режиме (8ohm/16ohm).
- PROCAST Cable SBR18.OFC.0,824, спикерный OFC кабель для подключения акустических систем к усилителю - 20m

КАК ЭТО РАБОТАЕТ:
Управлять усилителем можно с кнопок на передней панели или с помощью IR дистанционного пульта управления. Если к модулю плеера подключен USB накопитель или SDcart с музыкальными треками в формате MP3 или FLAC, то воспроизведения начнется автоматически. Если внешних носителей не подключено, то при включении активируется линейный вход для подключения внешних источников сигнала. Для подключения внешних устройств по BLUETOOTH необходимо с помощью кнопки MODE выбрать соответствующую опция и далее на внешнем устройстве найти среди доступных подключений наименование CVGAUDIO. Ранее созданные пары сохраняются и созданное соединение будет возобновляться в дальнейшем автоматически.

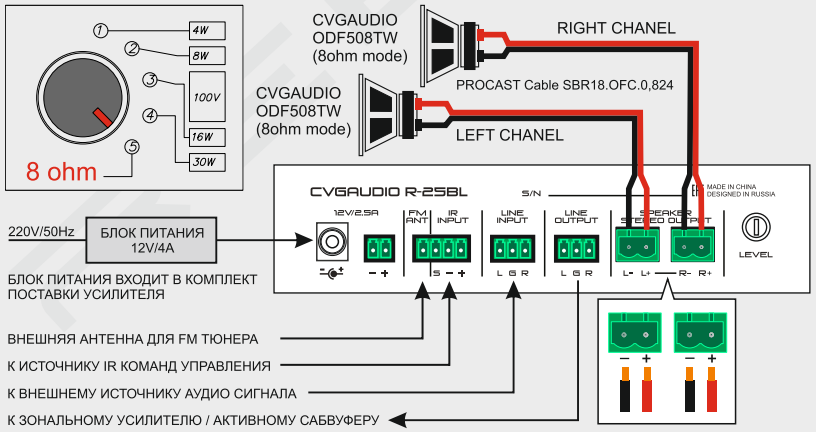

CVGAUDIO / RUSSIA / MOSCOW
www.cvg.ru / sound@cvg.ru / Москва, ул.Щукинская, д.2, 2-й этаж
+7 499 190-20-10